Reservedelskatalog

DUUN

Totrinnsfres TF255

Gruppe: 125-2-		Utgave: 11.2008

Serienummer: f.o.m. 05001

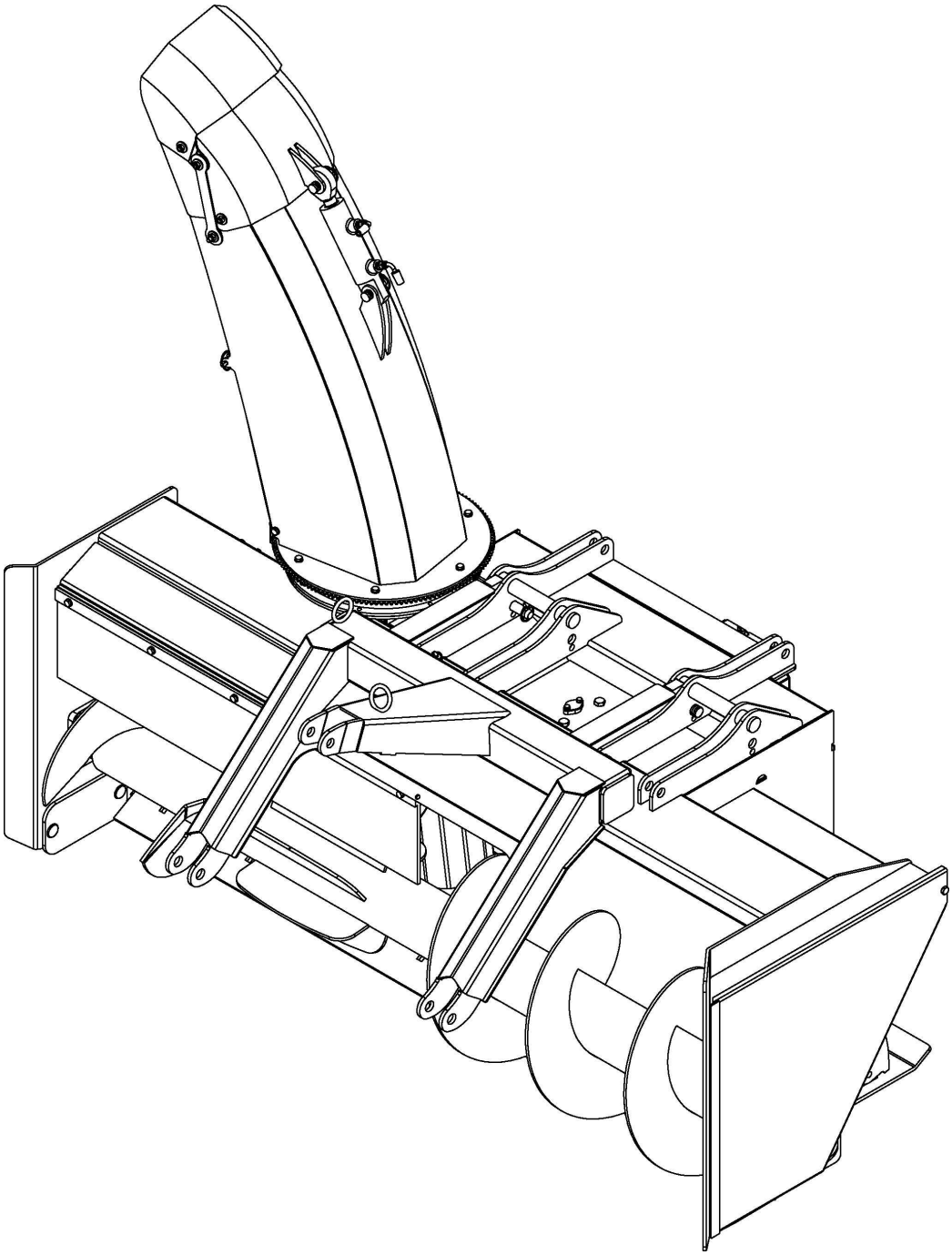

Side 2-3
Utkastervifte
Lagringer og kjede

Side 4-5
Innmaterskrue med lagringer og kjede

Side 6-7
Skrog med trepunktfeste

Side 8-9
Gearkasse med lagringer ledd og kjedehjul

Side 10-11
Utkastertut

Side 12-13
Tilbehør

Side 14
Klebeskilter

Reservedelskatalog

DUUN

Totrinnsfres TF255

Gruppe: 125-2-	Utkastervifte lagringer og kjede	Utgave: 11.2008

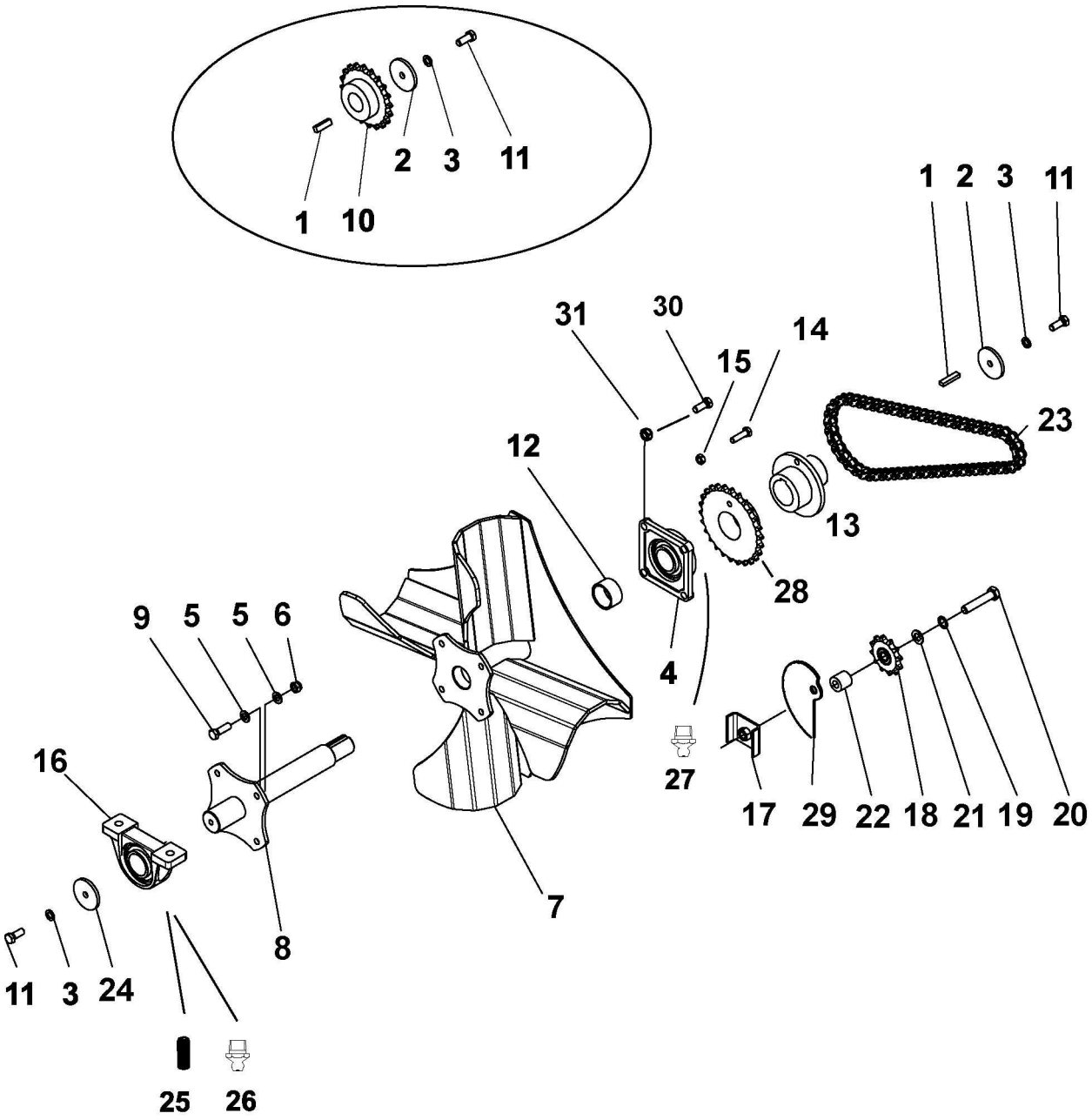

Reservedelskatalog

DUUN

Totrinnsfres TF255

Gruppe: 125-2-	Utkastervifte lagringer og kjede	Utgave: 11.2008

Pos.nr	Antall	Betegnelse	Delenr.	Anmerkning
1	1	Passkile 14x9mm l-63	2114172	F.o.m. s.nr.05001
2	1	Endeplate ø 85	1252040	
3	2	Sprengskive M16 el.fors.	2534078	
4	1	Flenslager UCF212 Ø 60	2954177	S.nr.05001-08004
4	1	Flenslager UCF 312 60mm	2954178	F.o.m. s.nr.08005
5	12	Underlagsskive M16 el.fors.	2531078	
6	4	Låsemutter sekskt. M16 el.fors. 8.8 kval.	2483613	
7	1	Utkastervifte	1252066	
8	1	Aksling	1252134	F.o.m. s.nr.05001
9	4	Sekskt.skrue M16x45 el.fors. 8.8 kval.	2422491	
10	1	Kjedehjul 1 ¼ ” 17 tenner 1000 rpm	2964317	F.o.m. s.nr.07027
10	1	Kjedehjul 1 ¼ ” 19 tenner 540 rpm	2964319	F.o.m. s.nr.07027
11	2	Sekskt.skrue M16x30 el.fors. 8.8 kval.	2422485	
12	1	Hylse på vifteaksling	1252147	S.nr.05001-08004
12	1	Hylse på vifteaksling	1252054	F.o.m. s.nr. 08005
13	1	Boss f/kjedehjul til vifteaksel 540/1000rpm	1252182	F.o.m. s.nr. 07027
14	1	Brytebolt M12x40 el.fors. 8.8 kval.	1252652	F.o.m. s.nr. 07027
15	1	Låsemutter sekskt. M12 el.fors. 8.8 kval.	2483611	
16	1	Fotlager UCP212 Ø 60	2954210	
17	1	Mutterplate til kjedestrammehjul	1252090	
18	1	Strammehjul 1 ¼" x13 Z Ø25	2954122	F.o.m s.nr.07027
19	1	Fjærskive Ø20	2534086	
20	1	Sekskt.skrue M20x100 el.fors. 8.8 kval.	2422583	
21	1	Underlagsskive M20 el.fors.	2531086	
22	1	Hylse for 1 ¼” strammehjul	1252183	F.o.m. s.nr.07027
23	1	Rullekjede 1 ¼” 55 ledd for 540 rpm	2963173	F.o.m. s.nr.07027
23	1	Rullekjede 1 ¼ ” 57 ledd for 1000 rpm	2963175	F.o.m. s.nr.07027
23	1	Skjøteledd for 1 ¼ ” kjede	2963155	Følger m/kjede
	2	Spennstift 2,5x20 DIN 1481 til 1 ¼ ”	2525121	
24	1	Skjold for lager	1252050	
25	1	Plugg M8x1 DIN 906	2957401	F.o.m. s.nr.05001
26	1	Smørenippel rett M8x1	2478406	F.o.m. s.nr.05001
27	1	Smørenippel rett M8x1	2478406	F.o.m. s.nr.05001
28	1	Kjedehjul 1 ¼” 26 tenner 1000rpm	2964326	F.o.m. s.nr.07027
28	1	Kjedehjul 1 ¼” 20 tenner 540 rpm	2964320	F.o.m. s.nr.07027
29	1	Støtteplate for strammehjul	1252161	F.o.m. s.nr.07027
30	4	Sekskt.skrue M16x40 el.fors. 8.8 kval.	2422489	T.o.m. s.nr.08004
30	4	Låseskrue M16x60 el.fors	2344495	F.o.m. s.nr.08005
31	4	Flensmutter M16 el.fors. 8.8. kval	2489175	F.o.m. s.nr.08005

Gruppe: 125-2-	Innmaterskrue med lagringer og kjede	Utgave: 11.2008

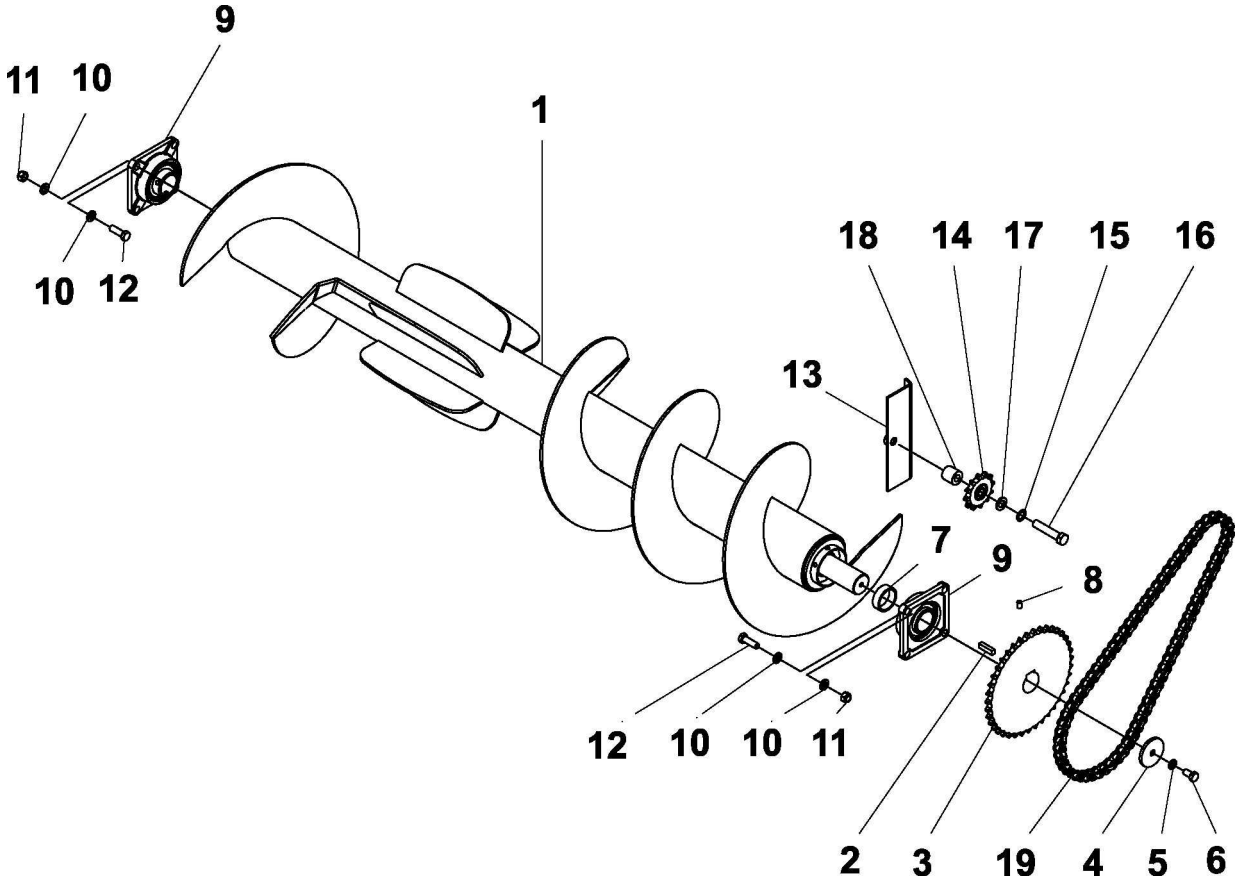

Reservedelskatalog

DUUN

Totrinnsfres TF255

Gruppe: 125-2-		Utgave: 11.2008

Pos.nr	Antall	Betegnelse	Delenr.	Anmerkning
1	1	Innmaterskrue	1252149	F.o.m. s.nr.05001
2	1	Kile 18x11x48	1252094	
3	1	Kjedehjul 39 tenner 1000 rpm	2964230	
3	1	Kjedehjul 30 tenner 540 rpm	2964228	
4	1	Endeplate ø 85	1252040	
5	1	Sprengskive M16 el.fors.	2534078	
6	1	Sekskt.skrue M16x30 el.fors. 8.8 kval.	2422485	
7	1	Hylse på aksling	1252148	F.o.m. s.nr.05001
8	1	Settskrue unbrako m12x16	2473340	
9	2	Flenslager UCF212 Ø 60	2954177	F.o.m. s.nr.05001
	2	(Smørenippel Rett M8x1	2478406)	
	2	(Plugg M8x1 DIN	2957401)	
10	16	Underlagsskive M16 el.fors.	2531078	
11	8	Låsemutter sekskt. M16 el.fors. 8.8 kval.	2483613	
12	8	Sekskt.skrue M16x50 el.fors. 8.8 kval.	2422493	
13	1	Mutterplate til kjedestrammehjul	1252091	
14	1	Strammehjul 1"x12 Z Ø20	2954120	
15	1	Fjærskive Ø20	2534086	
16	1	Sekskt.skrue M20x100 el.fors. 8.8 kval.	2422583	
17	1	Underlagsskive M20 el.fors.	2531086	
18	1	Hylse for strammehjul bak	1252083	
19	1	Rullekjede, 69 ledd for 540 rpm	2963120	
19	1	Rullekjede, 73 ledd for 1000 rpm	2963117	
19	1	Skjøteledd	2963153	

Reservedelskatalog

DUUN

Totrinnsfres TF255

Gruppe: 125-2-	Skrog med Trepunktfeste	Utgave: 11.2008

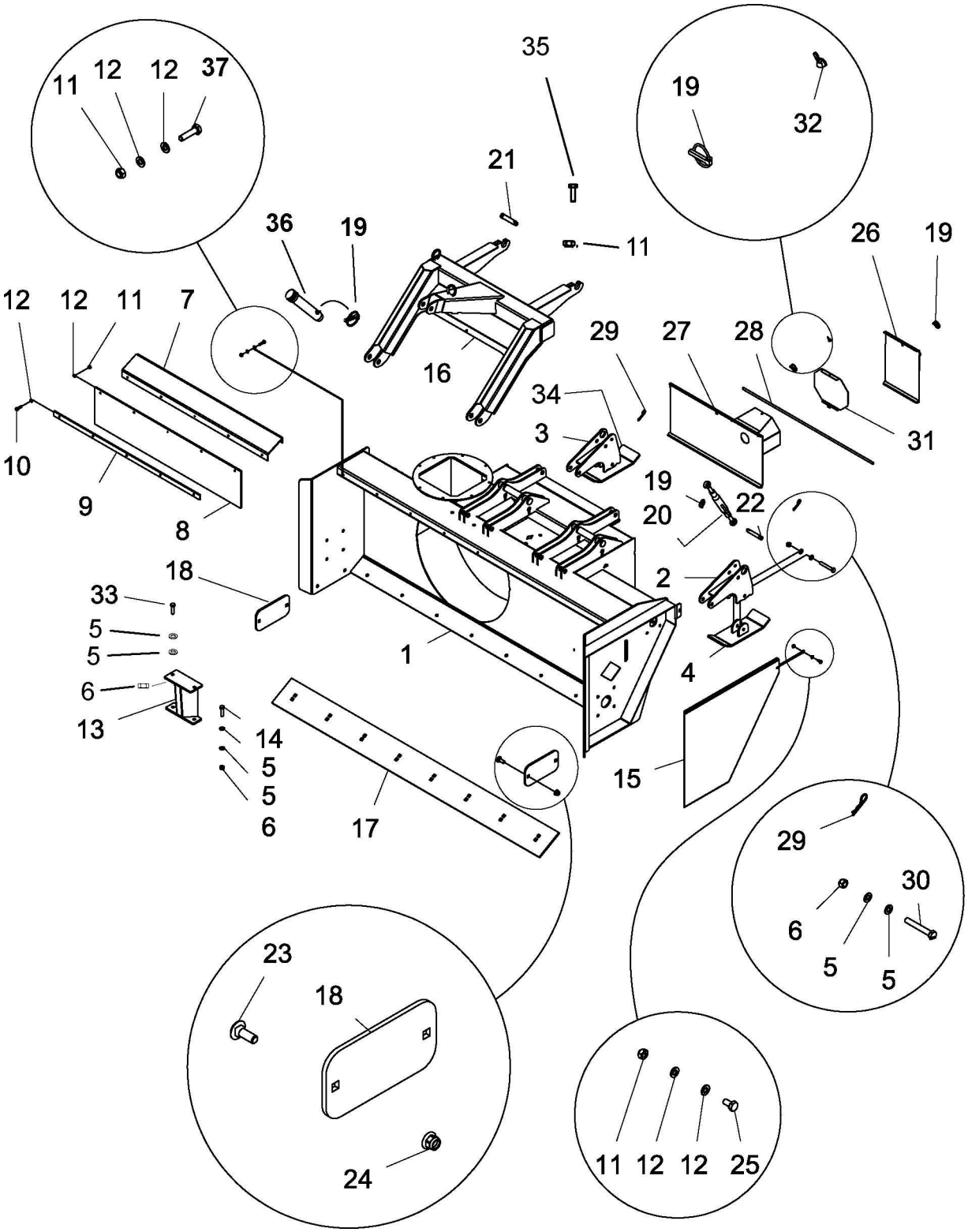

Reservedelskatalog

DUUN

Totrinnsfres TF255

Gruppe: 125-2-	Skrog med trepunktfeste	Utgave: 11.2008

Pos.nr	Antall	Betegnelse	Delenr.	Anmerkning
1	**1**	**Skrog**	**1252030**	**F.o.m. s.nr.07027**
2	1	Glideskoholder, venstre	1252132	F.o.m. s.nr.05001
3	1	Glideskoholder, høyre	1252131	F.o.m. s.nr.05001
4	1	Glidesko venstre	1252143	F.o.m. s.nr.05001
34	1	Glidesko høyre	1252142	F.o.m. s.nr.05001
5	12	Underlagsskive M16 el.fors.	2531078	
6	6	Låsemutter sekskt. M16 el.fors. 8.8 kval.	2483613	
7	1	Feste for deksel	1252061	
8	1	Skvettlapp	1252062	
9	1	List for deksel	1252063	
10	5	Sekskt.skrue M10x40 el.fors. 8.8 kval.	2422303	
11	15	Låsemutter sekskt. M10 el.fors. 8.8 kval.	2483610	
12	22	Underlagsskive M10 el.fors.	2531060	
13	1	Lageroppheng	1252085	
14	2	Sekskt.skrue M16x60 el.fors. 8.8 kval.	2422495	
15	1	Deksel venstre side	1252189	F.o.m. s.nr.05001
16	1	Trepunktfeste	1252060	
17	1	Slitestål	1252070	
	2	Isriverskjær perf. 200x12x1220	2112242	
18	2	Slitestål, kant	1252096	
19	8	Ringsplint Ø10x40mm (orepinne)	2556142	
20	2	Strekkfisk	2551710	
21	4	Bolt ø25x92	2526325	
22	2	Bolt ø19x70 (øverste)	2526321	
22	2	Bolt ø19x97 (nederste)	2526322	
23	12	Låseskrue M16x45 elfors	2344491	
24	12	Flensmutter locking M16 el.fors. 8.8 kval.	2489175	
25	1	Sekskt.skrue M10x20 el.fors. 8.8 kval.	2422295	
26	1	Deksel bak, venstre side	1252186	F.o.m. s.nr.05001
27	1	Deksel bak, høyre side	1252185	F.o.m. s.nr.07027
28	1	Aksel for deksel bak	1252177	F.o.m. s.nr.07027
29	2	Hårnålssplint 4 mm	2528040	
30	2	Sekskt.skrue M16x120 el.fors. 8.8 kval.	2422504	
31	1	Deksel bak heldekkende	1252173	F.o.m. s.nr.07027
32	1	Vingeskrue M8x20 el.fors.	2478244	
33	2	Sekskt.skrue M16x40 el.fors. 8.8 kval.	2422489	
34	1	Glidesko høyre	1252142	F.o.m. s.nr.05001
35	4	Skrue 6kt. M10 x 35 8,8 el.fors.	2422301	
36	2	Trekkarmsbolt kat.II 28X95	2551730	
37	5	Sekskt.skrue M10x30 el.fors. 8.8 kval.	2422299	

Gruppe: 125-2-	Gearkasse med lagringer ledd og kjedehjul	Utgave: 11.2008

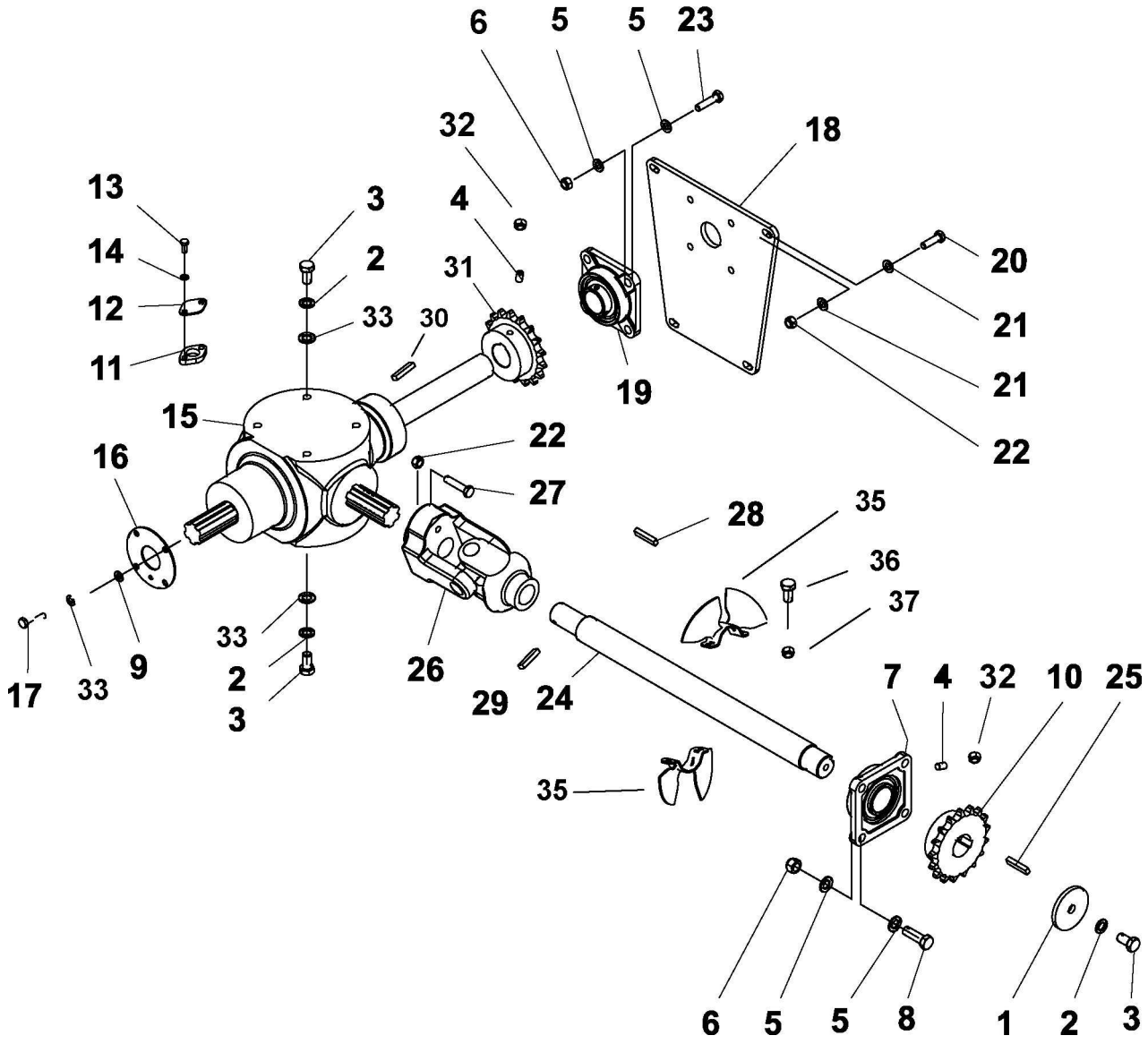

Reservedelskatalog

DUUN

Totrinnsfres TF255

Gruppe: 125-2-	Gearkasse med lagringer ledd og kjedehjul	Utgave: 11.2008

Pos.nr	Antall	Betegnelse	Delenr.	Anmerkning
1	1	Endeplate ø 85	1252040	
2	9	Sprengskive M16 el.fors.	2534078	
3	9	Sekskt.skrue M16x30 el.fors. 8.8 kval.	2422485	
4	2	Settskrue unbrako M12x30	2473348	
5	16	Underlagsskive M14 el.fors.	2531072	F.o.m. snr.05001
6	8	Låsemutter sekskt. M14 el.fors. 8.8 kval.	2483612	F.o.m. snr.05001
7	1	Flenslager UCF210 Ø 50	2954175	F.o.m. snr.05001
	1	(Smørenippel Rett M6x1 A4	2478405)	
8	4	Sekskt.skrue M14x50 el.fors. 8.8 kval.	2422402	F.o.m. snr.05001
9	4	Underlagsskive M10 el.fors.	2531060	
10	1	Kjedehjul 1” xZ17 Ø45 1000 rpm	2964214	
10	1	Kjedehjul 1” x Z19 Ø45 540 rpm	2964219	
11	1	Mellomplate over gearboks	1252077	
12	1	Deksel over gearboks	1252078	
13	1	Sekskt.skrue M8x25 el.fors. 8.8 kval.	2422246	
14	1	Sprengskive M8 el.fors.	2534047	
15	1	Gearboks	2961111	
16	1	Deksel på gearboks	1252051	
17	4	Sekskt.skrue M10x20 el.fors. 8.8 kval.	2422295	
18	1	Festeplate for 45 mm flenslager	1252192	F.o.m. s.nr.05001
19	1	Flenslager UCF209 Ø 45	2954174	F.o.m. s.nr.05001
	1	(Smørenippel Rett M6x1 A4	2478405)	
20	4	Sekskt.skrue M12x40 el.fors. 8.8 kval.	2422352	
21	8	Underlagsskive M12 el.fors.	2531072	F.o.m. s.nr.05001
22	4	Låsemutter sekskt. M12 el.fors. 8.8 kval.	2483611	F.o.m. s.nr.05001
23	4	Sekskt.skrue M14x50 el.fors. 8.8 kval.	2422402	F.o.m. s.nr.05001
24	1	Aksling til kjedeoverføring	1252135	F.o.m. s.nr.05001
25	1	Kile 9x14x48	1252086	
26	1	Kobling	2962196	
27	1	Sekskt.skrue M10x60 el.fors. 8.8 kval.	2422310	
28	1	Kile 8x12x60	2114165	
29	1	Spennhylse Ø8x50	2525256	
30	1	Passkile 14x9mm I-63	2114172	F.o.m. s.nr.05036
31	1	Kjedehjul 1 ¼” xZ17 Ø48,8 1000 rpm	2964317	F.o.m s.nr.07027
31	1	Kjedehjul 1 ¼ xZ19 Ø 48,8 540 rpm	2964319	F.o.m s.nr.07027
32	2	Sekskt. mutter M12 el.fors	2481611	
33	8	Underlagsskive M16 el.fors.	2531078	
34	4	Sprengskive M10 el.fors	2534060	
35	2	Vifte for gearboks	1252154	F.o.m s.nr.08005
36	2	Skrue 6kt m8x16 8.8 elf.	2422240	F.o.m s.nr.08005
37	2	Mutter locking m8 8.8 elf	2483609	F.o.m s.nr.08005

Gruppe: 125-2-	Utkastertut	Utgave: 11.2008

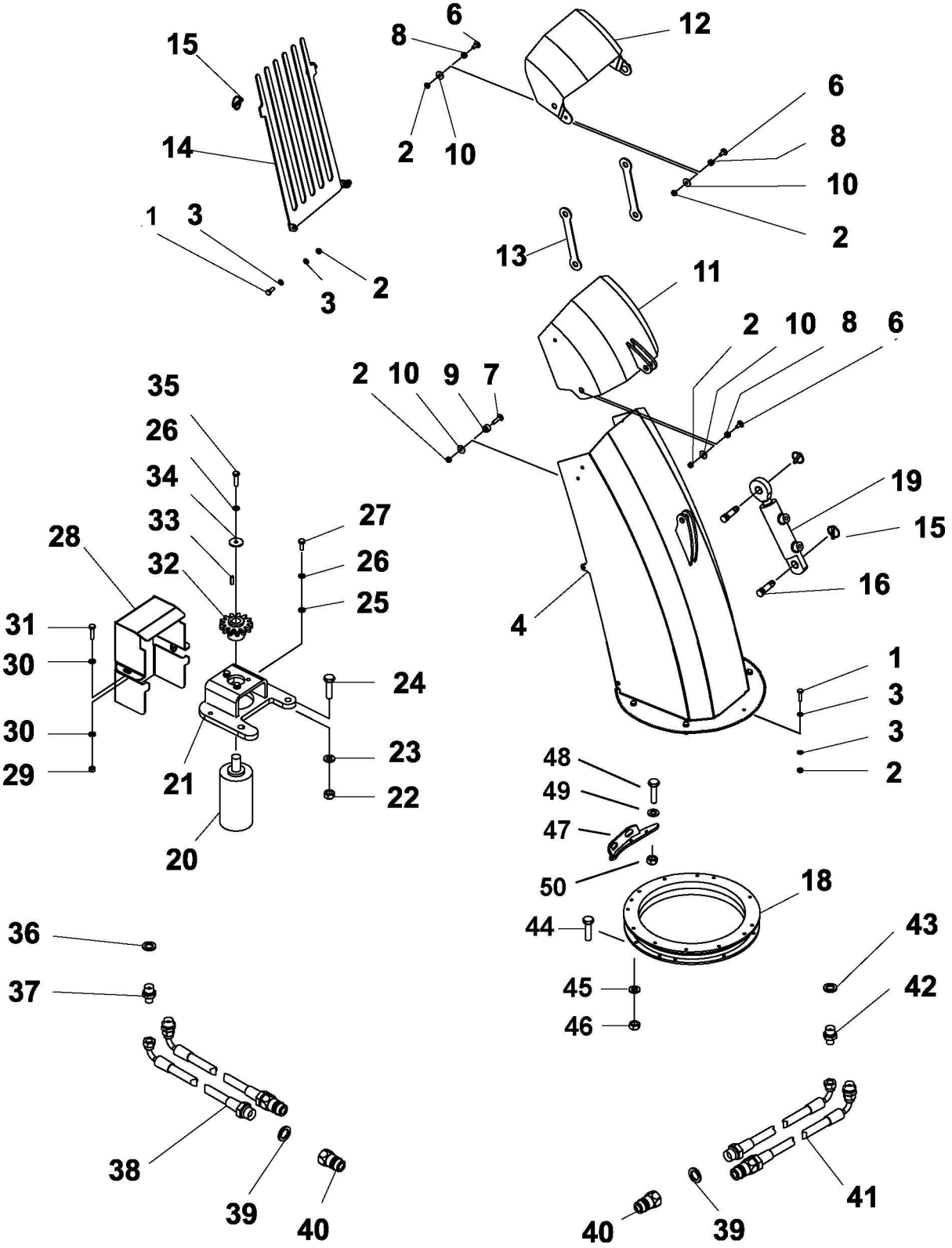

Reservedelskatalog

DUUN

Totrinnsfres TF255

Gruppe: 125-2-	Utkastertut	Utgave: 11.2008

Pos.nr	Antall	Betegnelse	Delenr.	Anmerkning
1	8	Sekskt.skrue M10x30 el.fors. 8.8 kval.	2422299	
2	16	Låsemutter sekskt. M10 el.fors. 8.8 kval.	2483610	
3	16	Underlagsskive M10 el.fors.	2531060	
4	1	Utkastertut	1252035	
6	6	Låseskrue M10x25 el.fors.	2344330	
7	2	Låseskrue M10x45 el.fors.	2344335	
8	6	Opplagringsskive	1252039	
9	2	Lagerhylse på tut	1252041	
10	8	Karosseriskive 11,5/35x3	2533065	
11	1	Mellomklaff	1252032	
12	1	Klaff	1252036	
13	1	Stag for klaff	1252037	
14	1	Rist	1252044	
15	4	Ringsplint Ø10x40mm (orepinne)	2556142	
16	2	Toppstagbolt kat.1.Ø19,8x86/45	2526317	
18	1	Kulesvingkrans	1251136	
19	1	Sylinder 32x20x125 H20H20	2955362	
20	1	Hydraulikkmotor	2955505	
21	1	Brakett for hydraulikkmotor	1251141	
22	2	Låsemutter sekskt. M10 el.fors. 8.8 kval.	2483610	
23	4	Underlagsskive M10 el.fors.	2531060	
24	2	Sekskt.skrue M10x40 el.fors. 8.8 kval.	2422303	
25	3	Underlagsskive M6 syrefast	2537036	
26	4	Sprengskive M6 Syrefast	2538039	
27	3	Sekskt.skrue M6x16 syrefast A4 kval.	2426200	
28	1	Lokk over hydraulikkmotor	1251142	
29	2	Låsemutter sekskt. M6 syrefast A4 kval.	2483808	
30	4	Underlagsskive M6 syrefast	2537036	
31	2	Sekskt.skrue M6x25 syrefast A4 kval.	2426207	
32	1	Tannhjul modul 4	2964105	
33	1	Kile mellom tannhjul og hydraulikkmotor	2955506	
34	1	Skive for tannhjul ø25x2 syrefast	1251198	
35	1	Sekskt.skrue M6x25 syrefast A4 kval.	2426207	
36	2	Hydraulikkpakning 3/8” BSP	2957890	
37	2	Ansatsnippel BSP 3/8ut-GEK10L”	2957759	
38	2	Hydraulikkslange reg. oljemotor rotasjon	2958150	
39	4	Hydraulikkpakning 1/2” BSP	2957861	
40	4	Hurtigkopling 1/2" ISO hanndel	2957860	
41	2	Hydraulikkslange reg. utkasterklaff	2958151	
42	2	Hydraulikkpakning 1/4” BSP	2957862	
43	2	Ansatsnippel BSP 1/4”-GEK10L	2957754	
44	6	Sekskt.skrue m10x30 8.8 el.fors.	2422299	
45	12	Underlagsskive m10 el.fors.	2531060	
46	6	Låsemutter sekskt. m10 8.8 el.fors.	2483610	
47	1	Stopper mot skrog	1252162	Tilvalgsdel
48	2	Skrue 6kt m10x35 8.8 elf.	2422301	Tilvalgsdel
49	4	Underlagsskive m10 elf.	2531060	Tilvalgsdel
50	2	Mutter locking m10 88 elf.	2483610	Tilvalgsdel

Gruppe: 125-2-	Tilbehør	Utgave: 11.2008

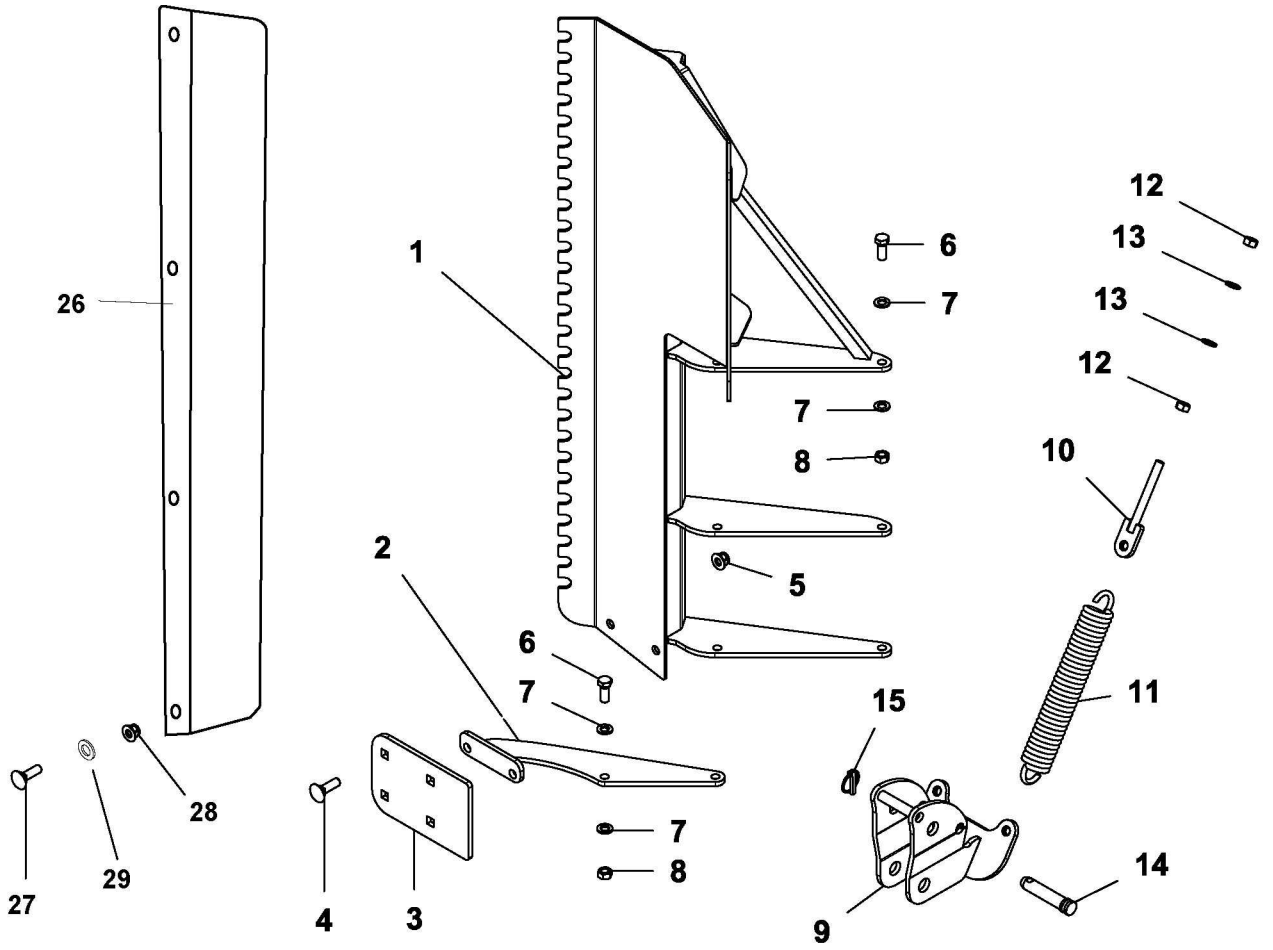

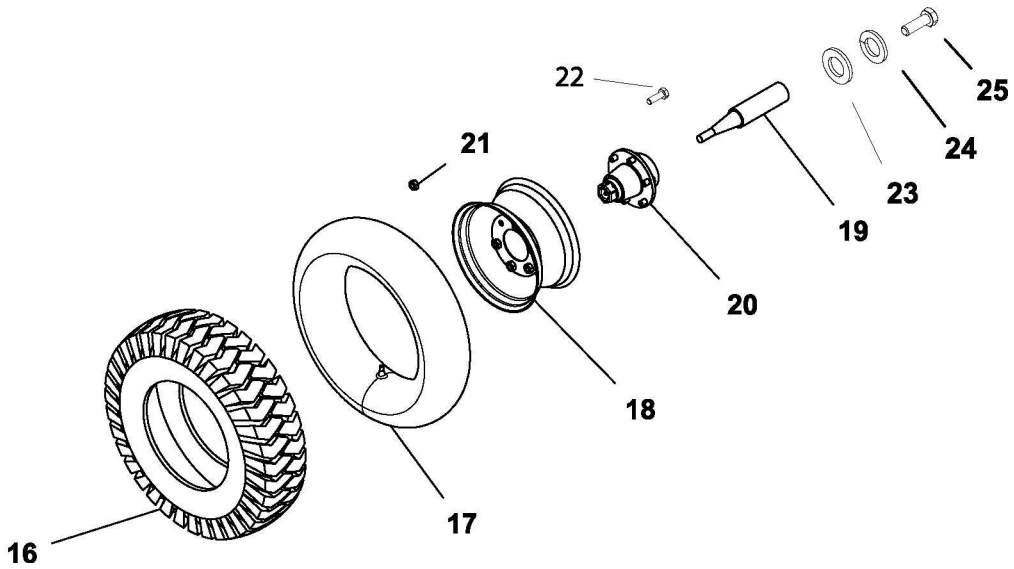

Gruppe: 125-2-	Tilbehør	Utgave: 11.2008

Pos.nr	Antall	Betegnelse	Delenr.	Anmerkning
1	1	Kantskjær	1252080	
2	1	Holder for slitestål.	1252194	
3	1	Sliteplate.	1252095	
4	4	Låsehodeskrue el.fors 8.8 kval.	2344491	
5	4	Flensmutter M16 el.fors 8.8	2489175	
6	6	Sekskt.skrue M16x40 el.fors. 8.8	2422489	
7	12	Underlagsskive Ø16 el.fors.	2531078	
8	6	Låsemutter sekskt. M16 el.fors.	2483613	
9	2	Brakett for fjærutløser	1252065	
10	4	Strammeskrue med øye M16	1252073	
11	4	Fjær for fjærutløser	1252136	
12	8	Sekskt. mutter M16 el.fors.	2481613	
13	8	Fjærskive Ø16 el.fors,	2534078	
14	2	Trekkarmsbolt kat.II 28X95	2551730	
15	2	Ringsplint Ø10x40mm (orepinne)	2556142	
16	2	Dekk 6.00x9	2941634	
17	2	Slange for dekk 6.00x9	2941633	
18	2	Felg for dekk 6.00x9	2941632	
19	2	Akseltapp	1252133	
20	2	Nav for felg 6.00x9 m/hjulbolter og mutter	2941621	
21	6	Navmutter m12x1,5	2489614	
22	6	Navskrue M12x30	2476348	
23	2	Underlagsskive Ø16 el.fors.	2531078	
24	2	Fjærskive Ø16 el.fors.	2534078	
25	2	Sekskt.skrue M16x40 el.fors.	2422489	
	Hjul 6.00x9 10L Kompl. m/felg		2941520	
26	1	Snøsamler v.side	1252190	
27	4	Skr.låse m12x35 8.8el.f.DIN603	2344350	
28	4	Mutter locking m12 8.8 elf.	2483611	
29	4	Underlagsskive m12 elf.	2531069	

Gruppe: 125-2-	Klebeskilter	Utgave: 11.2008

293 5 122 1 stk
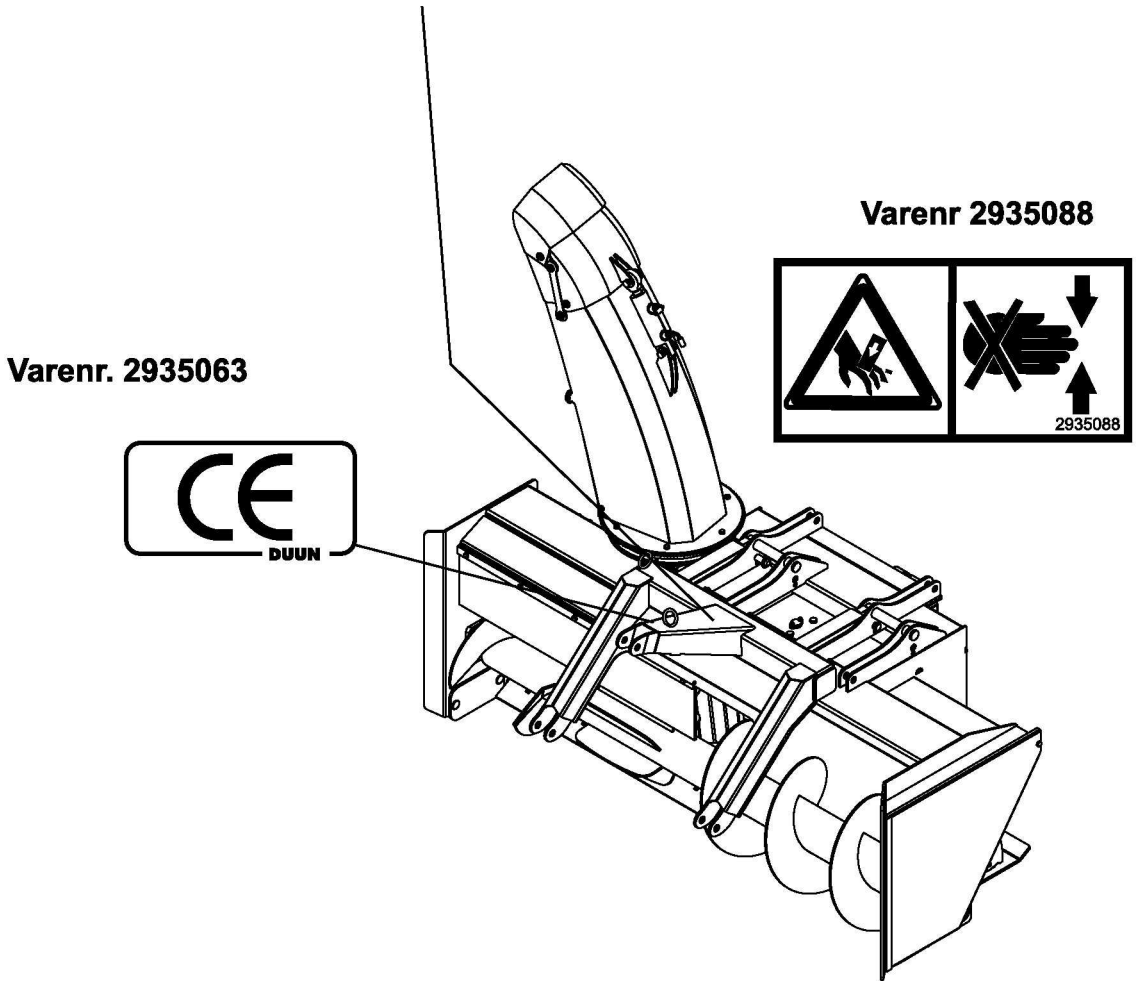
293 5 121 1 stk